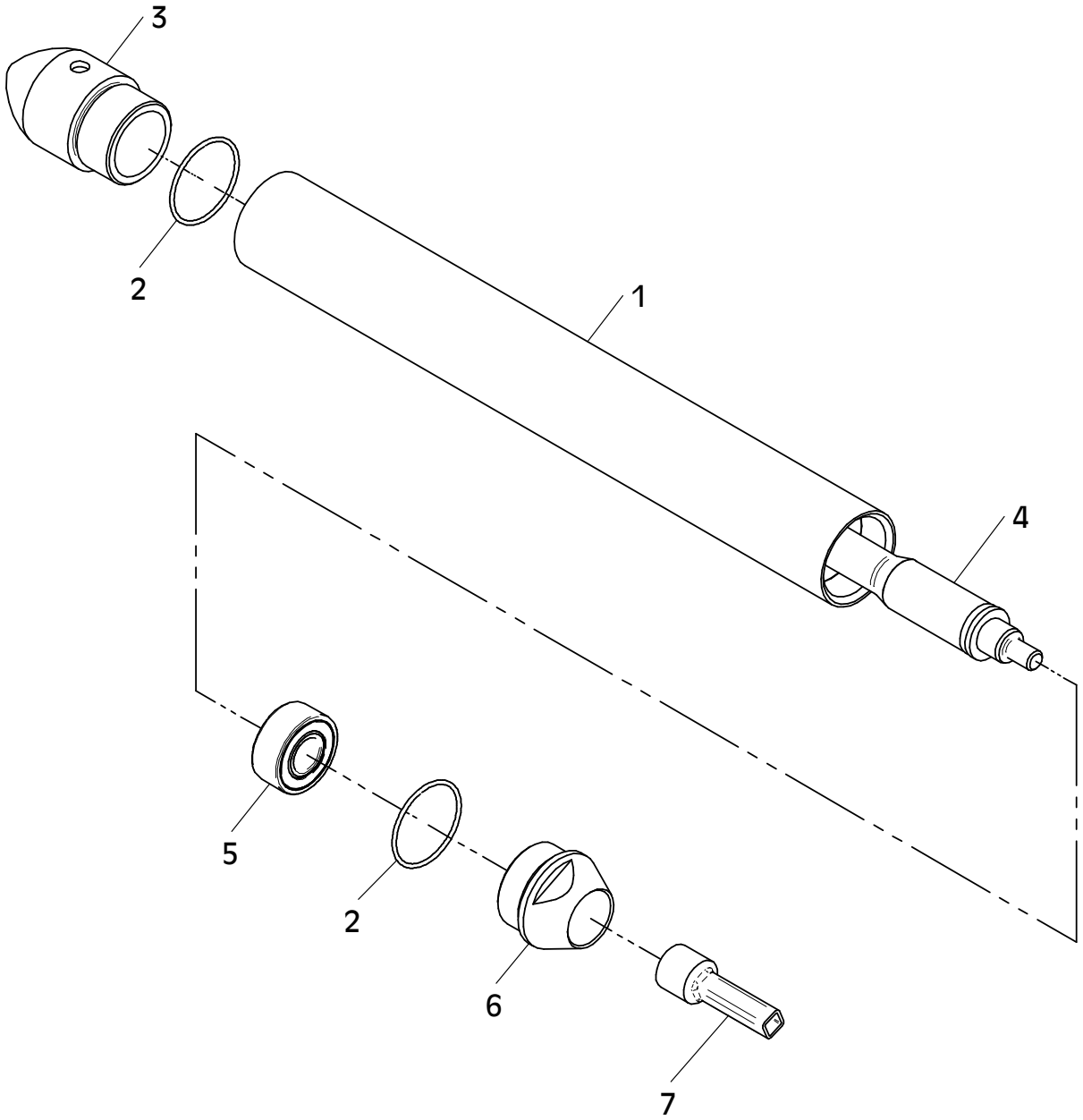
3
2
1
4
5
2
6
7

| Position<br>Ref.No.<br>Repère<br>Posizione<br>Posicion | Menge<br>Quantity<br>Quantité<br>Quantita<br>Cantidad | Teile-Nr.<br>Part-No.<br>No. Référence<br>Nr. d'Ordine<br>No. Referenzia | Hinweis<br>Hints<br>Indications<br>Indicazione<br>Indicaciones | Position<br>Ref. No.<br>Repère<br>Posizione<br>Posicion | Menge<br>Quantity<br>Quantité<br>Quantita<br>Cantidad | Teile-Nr.<br>Part-No.<br>No. Référence<br>Nr. d'Ordine<br>No. Referenzia | Hinweis<br>Hints<br>Indications<br>Indicazione<br>Indicaciones |
|---|---|---|---|---|---|---|---|
| 1 | 1 | 10009869 | | | | | |
| 2 | 1 | 20025097 | | | | | |
| 3 | 1 | 10009870 | | | | | |
| 4 | 1 | 10001411 | | | | | |
| 5 | 1 | 25001056 | | | | | |
| 6 | 1 | 10007634 | | | | | |
| 7 | 1 | 10007633 | | | | | |